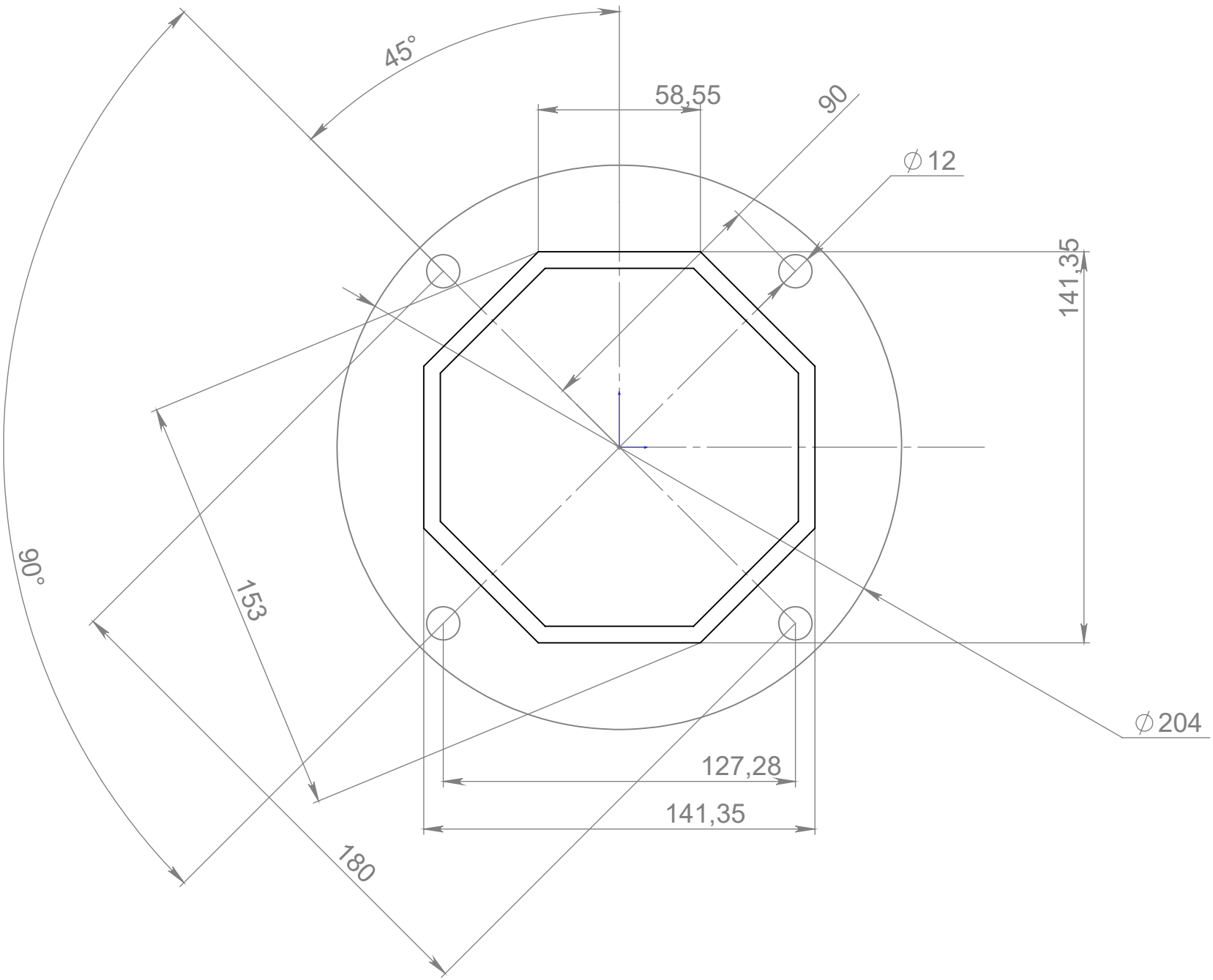
45°
58,55
90
∅12
141,35
90°
153
∅204
127,28
141,35
180